荒砥ぎから仕上げ研磨までをカバー

受注生産品

デュアルアクションエアサンダ

オービタルサンダー

表面研磨

製品動画

ダブルアクション方式で磨き跡を残さない

6軸ロボットへの取付例

**中間パッドを使用することで
ワーク表面の均一な研磨を実現**

仕　様

型　式	APS-125-01
使用圧力 MPa(kgf/cm²)	0.6 (6)
空気消費量 m³/min	0.45
無負荷回転数 min⁻¹	11000
オービット径 mm	φ5
ペーパ外径 mm	φ125
本体質量 kg	1.5
標準付属品	●研磨ペーパ ＃80、＃120ベルクロ：各2枚 ●スパナ17mm：1本 ●サイレンサ：1個 ●カプラ20PM：1個

別　売　品

商品コード	商品名	販売単位
53569	パッド5"V-HAss'y (ベルクロ穴あき)	1set
54008	パッド5"V-NHAss'y (ベルクロ穴なし)	
54353	パッド5"L-HAss'y (レザー穴あき)	
54352	パッド5"L-NHAss'y (レザー穴なし)	
90821	研磨ペーパ ＃　40ベルクロ	1箱(50枚入)
90822	研磨ペーパ ＃　60ベルクロ	
90823	研磨ペーパ ＃　80ベルクロ	
90824	研磨ペーパ ＃100ベルクロ	
90825	研磨ペーパ ＃120ベルクロ	
90826	研磨ペーパ ＃150ベルクロ	
90827	研磨ペーパ ＃180ベルクロ	
90828	研磨ペーパ ＃240ベルクロ	
90829	研磨ペーパ ＃320ベルクロ	
90830	研磨ペーパ ＃400ベルクロ	

外　観　図

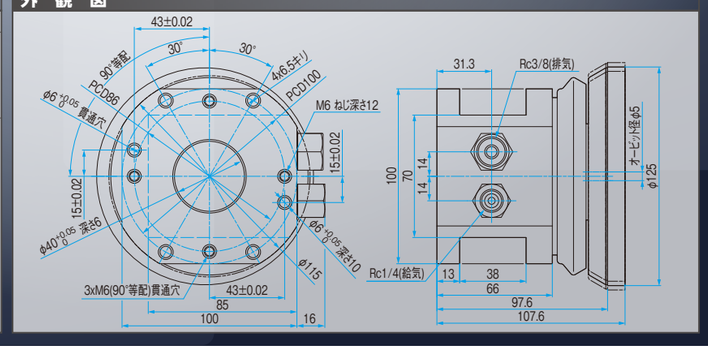

登録販売店

日東会会員章
お求めは上記マークの
日東会加盟店で

技術で、人を想う。

日東工器株式会社

本社・研究所／東日本支社
〒146-8555 東京都大田区仲池上2-9-4　Tel:03-3755-1111(大代表)
西日本支社
〒537-0001 大阪府大阪市東成区深江北2-10-10　Tel:06-6973-5501(代表)
中日本支社
〒465-0092 愛知県名古屋市名東区社台3-173-2　Tel:052-726-9041(代表)
支　店：札幌／仙台／新潟／松本／北関東／埼玉／八王子／東京／静岡／浜松／三河／名古屋／北陸／京都／大阪第一／大阪第二／兵庫／高松／岡山／広島／福岡
海外拠点：アメリカ／ドイツ／イギリス／タイ／インド／シンガポール／インドネシア／オーストラリア／中国

ホームページ www.nitto-kohki.co.jp

フリーコール 0120-210-216
●お客様相談窓口（土・日・祝日を除く）
受付時間 AM8:30～PM5:15

JQA-2025
JQA-EM4057
本社/研究所
ISO 9001
ISO 14001

FSC ミックス 責任ある木質資源を使用しています FSC® C000000

VEGETABLE OIL INK

⚠ご注意　正しく安全にお使いいただくため、ご使用の前に必ず「取扱説明書」または「注意書」をよくお読みください。

このカタログの記載内容は2020年10月現在のものです。
改良のため予告なしに変更する場合がありますのでご了承ください。

20JA10-①

自動機対応 エアツールシリーズ

自動機対応でバリ取り・研磨を無人化に

軽量・高速回転・省エネルギーで
バリ取り・研磨を変える！

自動機サイト

NITTO KOHKI'S Tools

ベルトン®のバリ取りをロボットでも

受注生産品

空気式ベルトサンダ

ベルトン®

バリ取り　研削・研磨

製品動画　製品動画

20mm幅ベルトは曲線部のバリ取りに最適

6軸ロボットへの取付例

オフセットブラケットの装着で
ベルトのたわみを使用した
R面研削が可能

仕　様

型　式	B-20CL-01
使用圧力 MPa(kgf/cm²)	0.6 (6)
空気消費量 m³/min	0.52
無負荷回転数 min⁻¹	18000
ベルト速度 m/min	2770
ベルト寸法 mm	20×520
本体質量 kg	1.6
本体装着ベルト	Z #60×20mm
標準付属品	●研磨ベルトZ #60×20mm、#80×20mm #100×20mm、#120×20mm：各1本 ●六角棒スパナ2.5、4mm：各1本 ●サイレンサ：1個 ●カプラ20PM：1個 ●オフセットブラケット20Ass'y：1個

外　観　図

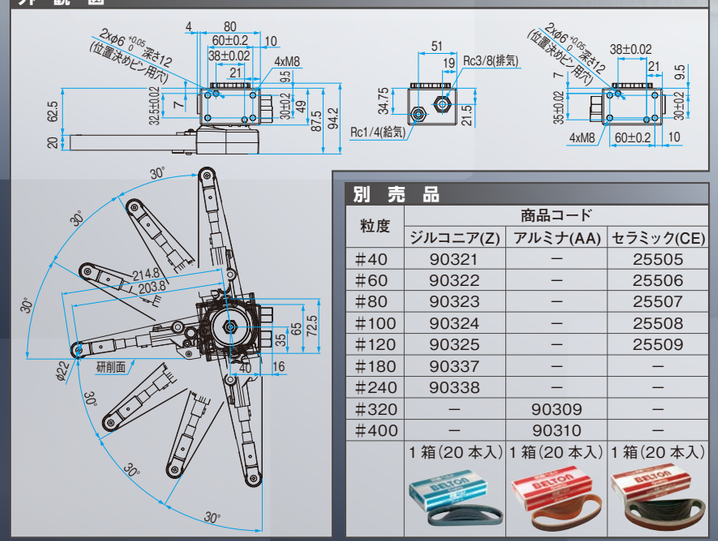

別　売　品

粒度	商品コード ジルコニア(Z)	アルミナ(AA)	セラミック(CE)
#40	90321	—	25505
#60	90322	—	25506
#80	90323	—	25507
#100	90324	—	25508
#120	90325	—	25509
#180	90337	—	—
#240	90338	—	—
#320	—	90309	—
#400	—	90310	—
	1箱(20本入)	1箱(20本入)	1箱(20本入)

別　売　品

商品コード：57244
オフセットブラケット20
補用Ass'y

商品コード：57675
アイドルプーリブラケットA
Ass'y

複雑な形状のバリ取りにも対応

受注生産品

空気式ダイグラインダ

エアソニック

バリ取り　研削

製品動画

独自のエアモータにより高速回転を実現

6軸ロボットへの取付例

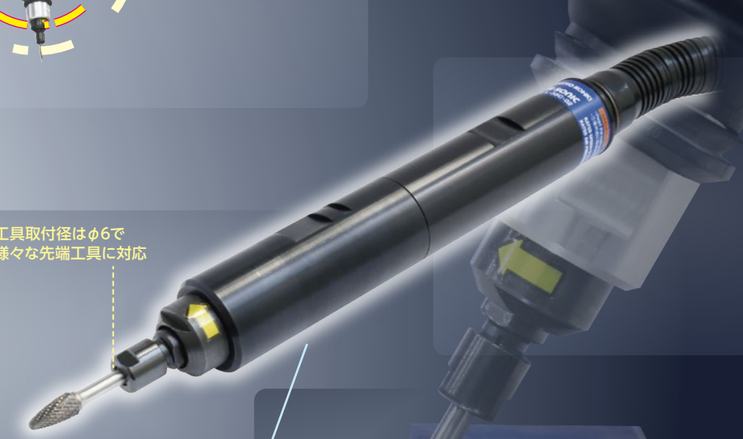

本体径はφ40で
ロボットへの取付が容易

仕　様

型　式	L-35C-02
使用圧力 MPa(kgf/cm²)	0.6 (6)
空気消費量 m³/min	0.35
無負荷回転数 min⁻¹	37500
チャック径 mm	φ6
本体質量 kg	1.1
標準付属品	●スパナ14mm：2本

外　観　図

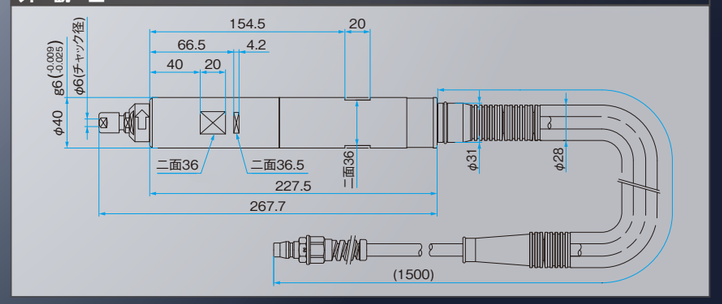

別　売　品

商品コード：62183
チャックスリーブ φ3mm用

チャック径φ3mmの先端工具が
取付けられます。

販売単位：1本

商品コード：62321	商品コード：62322	商品コード：62323	商品コード：62324	商品コード：62325	商品コード：62326	商品コード：62327	商品コード：62328
ロータリーバー CB1C-106(No.1)	ロータリーバー CB2C-105(No.2)	ロータリーバー CB3C-103(No.3)	ロータリーバー CB4C-103(No.4)	ロータリーバー CB5C-104(No.5)	ロータリーバー CB6C-102(No.6)	ロータリーバー CB7C-103(No.7)	ロータリーバー CB8C-105(No.8)
63	63	63	63	64	60	75	54