日東工器

カタログNO.K039

SLIDING CLOSER SYSTEM

軽量引き戸用 後付クローザ

NEW

ISO 14001
JQA-EM4057
日東工器(株)
本社/研究所
建築機器事業部

ISO 9001認証
白河日東工器(株)本社工場

グリーン調達対応

アケたらピタっと閉まる

アケピタ USCseries PAT.P

用途

一般住宅、店舗、福祉公共施設等の室内ドア

クローザ本体カバー(3色)

特長

- 簡単な施工で便利な自閉機能を、既存の引き戸(床Vレール、Yレールタイプ)につけられます。(開閉力7N以下の引き戸)
- 取り付け方向を変えるだけの左右兼用タイプです。
- ドライバで簡単に取付可能です。
- 急開・急閉してもブレーキが働き、衝撃を和らげる安全設計です。
- 簡単操作にて閉扉力を調整出来ます。
- フレキシブルなケーブルラックの採用により安心施工出来ます。

【仕　様】

品　名		USC-0207	USC-0210
適用扉	質量〔kg〕	10～20	
	幅　〔mm〕	500～700	700～1000
	開閉力〔N〕	7（0.7kgf）以下	
最大ストローク〔mm〕		700	1000
閉扉駆動方式		ゼンマイバネ式	
制動方式		流体摩擦抵抗型	
閉扉速度範囲		3～11秒〔開扉距離700mmにて〕	
初動開/閉扉力		18N以下/3.5N以上	
使用環境温度		0～40℃	
耐久性		開閉20万回以上	
本体（カバー）色		アイボリーホワイト　ブラウン　ダークブラウン	

【部品明細】

名　称	数 量	備　考
クローザ本体〔ラック付〕	1SET	
カバー	1個	
⊕皿木ねじφ4.1×38	2個	本体取付用
⊕丸木ねじφ3.8×13	4個	ケーブルブラケット取付用
ケーブルブラケットV	2個	
ケーブルブラケットH	2個	
ブラケット保護キャップ	2個	

USC - 02 07 A

- A：外観色　A:アイボリーホワイト　B:ブラウン　D:ダークブラウン
- 07：適用ドア幅　07:500～700mm　10:700～1000mm
- 02：適用ドア質量　02:20kg
- USC：型式

軽量引き戸用
後付クローザ
USC series PAT.P

【納まり図】※本図はブラケットH型の納まり図を示します。

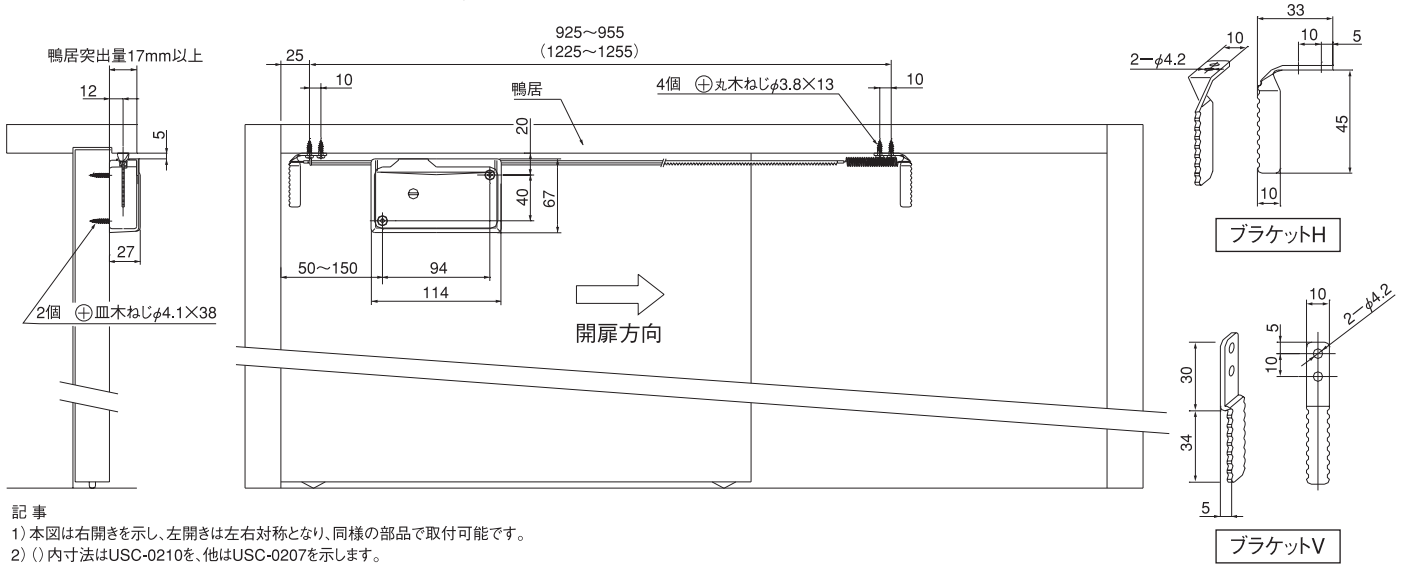

記事
1）本図は右開きを示し、左開きは左右対称となり、同様の部品で取付可能です。
2）（）内寸法はUSC-0210を、他はUSC-0207を示します。

【ケーブルブラケット取付け例】

鴨居（上枠）と扉の形状をご確認の上、ケーブルブラケットの選択および取付方向をお選びください。

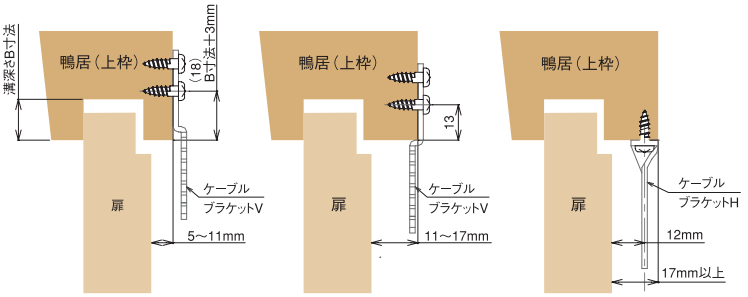

この取付の場合、作動不具合を防ぐため、木ねじが溝の内部に出ないようにしてください。

【付属品】

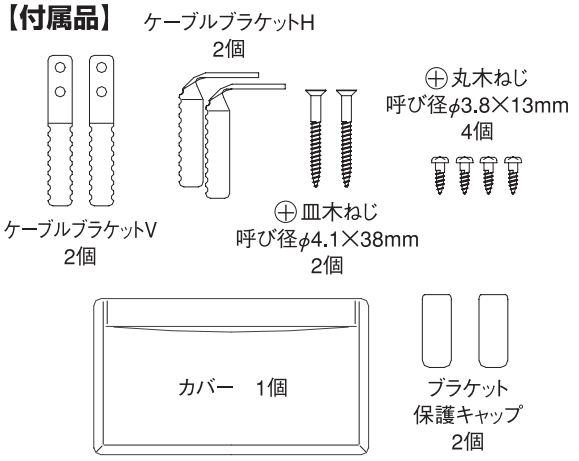

独創技術で明日をひらく
日東工器株式会社

本社・研究所　〒146-8555東京都大田区仲池上2-9-4
TEL 03(3755)1111（代表）　FAX 03(3754)4131
建築機器事業部　〒116-0013東京都荒川区西日暮里2-40-3（横山ビル7階）
TEL 03(5850)5781（代表）　FAX 03(3801)6001

大阪支店、名古屋支店、札幌営業所、仙台営業所、北関東営業所、高松営業所、福岡営業所

◎「オートヒンジ」に関する新しいサイト誕生！
製品情報 http://www.nitto-kohki.co.jp/

⚠安全上の注意

- ●けがなどの事故を未然に防ぐため、「取扱説明書」または、「カタログ」に記載されている注意事項をよくお読みになり、取付工事、調整などを正しく行った上でお使いください。
- ●閉扉速度は常に適切な速度に調整してご使用ください。閉扉速度が早すぎるとけがの原因になります。

取扱い販売店

★カタログと実際の商品の色とは印刷の関係で多少異なることがあります。
★このカタログの記載内容は2008年9月現在のものです。改良のために予告なしに仕様・デザインを変更することがありますのでご了承ください。